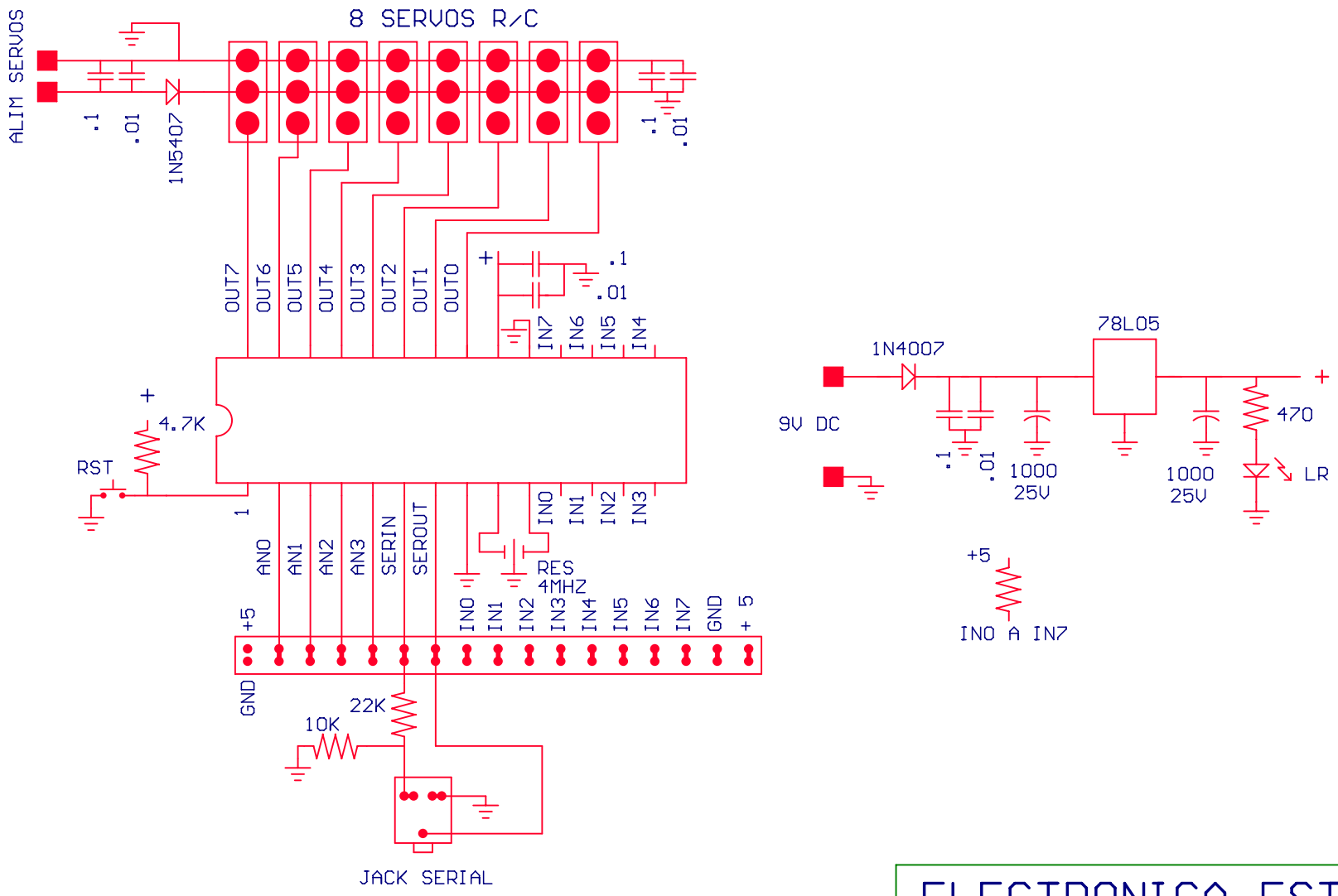

ELECTRONICA ESTUDIO

ENTRENADORA PARA PICAXE 28 Y 8 SERVOS

ENTRENADORA

CLAVE 2215